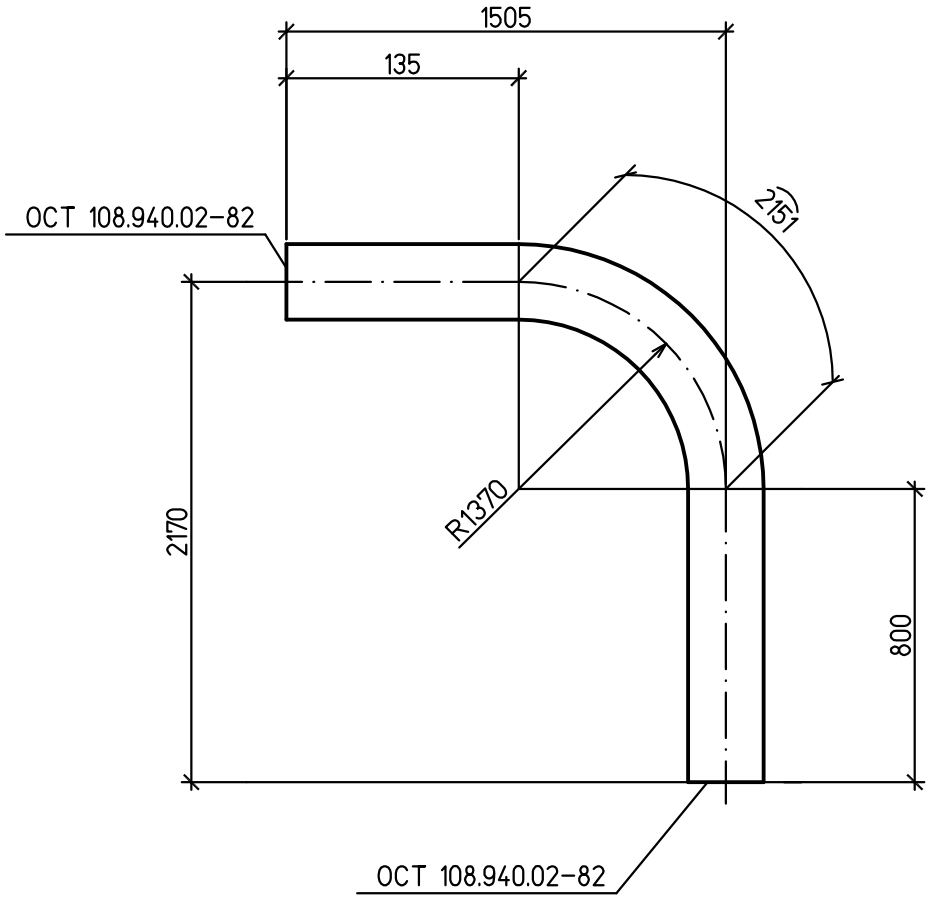

Спецификация деталей

Поз.	Обозначение	Наименование	Кол.	Материал	Масса, кг		Приме-чание
					ед.	общ.	
1	по настоящему чертежу	Отвод гнутый 90°–273х22 800х135х3086–R1370	1	12Х1МФ ТУ 14–3–460–75	448,8	448,8	

1 Среда: пар.
2 Рабочие параметры: Рр=9.8 МПа, tр=540°С.
3 Категория трубопровода I.2 по ПБ 10–573–03.
4 Изготовление и маркировка по техническим требованиям ОСТ 24.125.60–89
5 Монтажный чертеж № 1350.12.38А–30UHJ–1600–TD л.38,38.1.

Взам. инв. №

Подпись и дата

Инв. № подл. 83547

Изм.	Кол.уч.	Лист	№док.	Подп.	Дата
1	–	Зам			

1350.12.38А–30UHJ–1600–TD

Объекты III очереди строительства ЗАО СГК(ТЭЦ)

Трубопроводы машзала БВД в осях 16–28 в рядах А–В и внутристанционные трубопроводы.

Стадия	Лист	Листов
Р	39.7	

Н. контр.	Михеев	
Проверил	Шкитилева	
Разработал	Киселева	

Паропровод турбины ст. №8

Деталь 16

ОТКРЫТОЕ АКЦИОНЕРНОЕ ОБЩЕСТВО ИНСТИТУТ
ТЕПЛОЭЛЕКТРОПРОЕКТ
НИЖНИЙ НОВГОРОД